DISPOSITION DU CIRCUIT D'ALIMENTATION ELECTRIQUE

PFP:24110

Schéma/Conduite à gauche

EKS00D6A

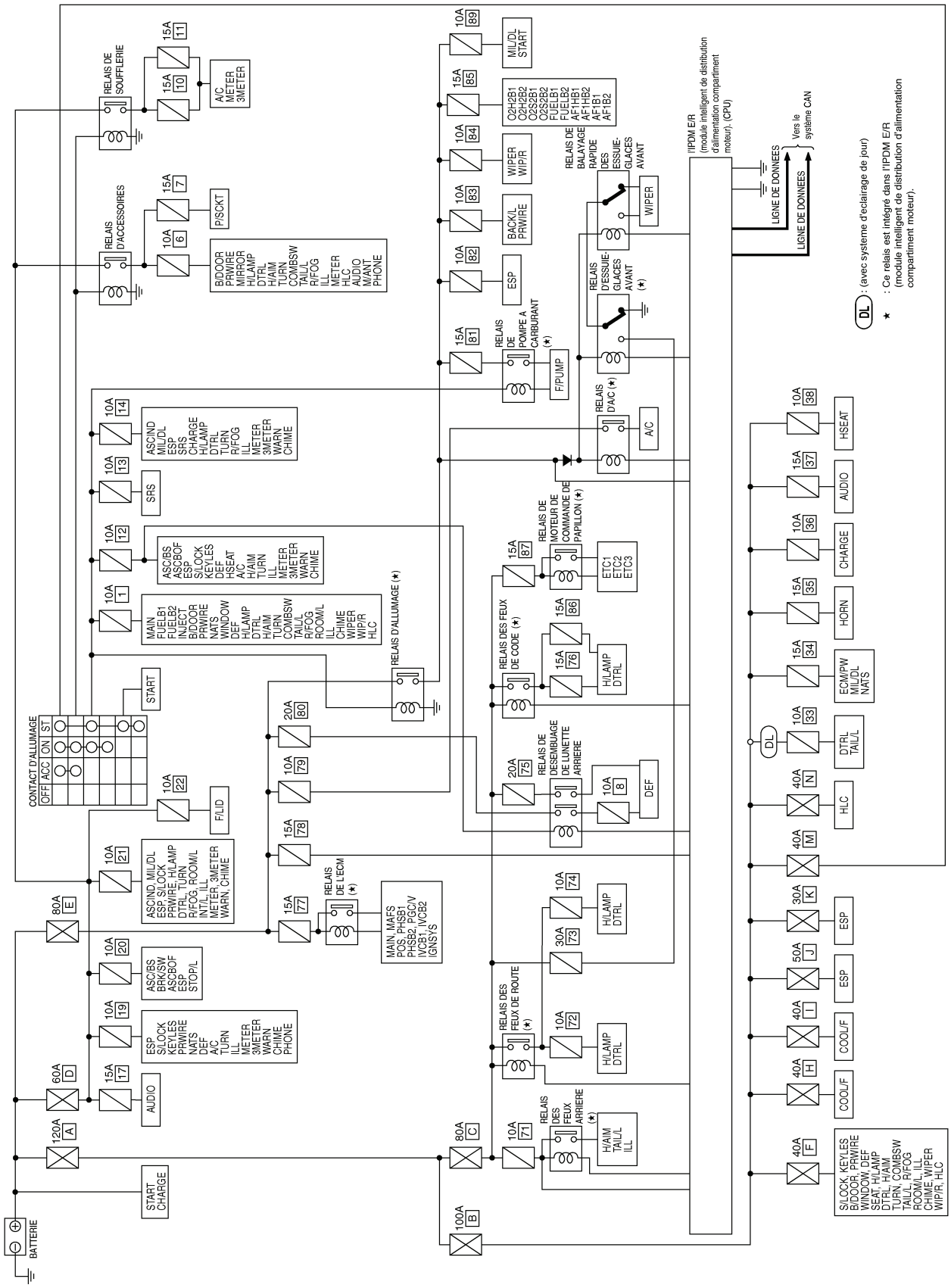

TKWT2383E